Carte_Pic18F+l298N_1M

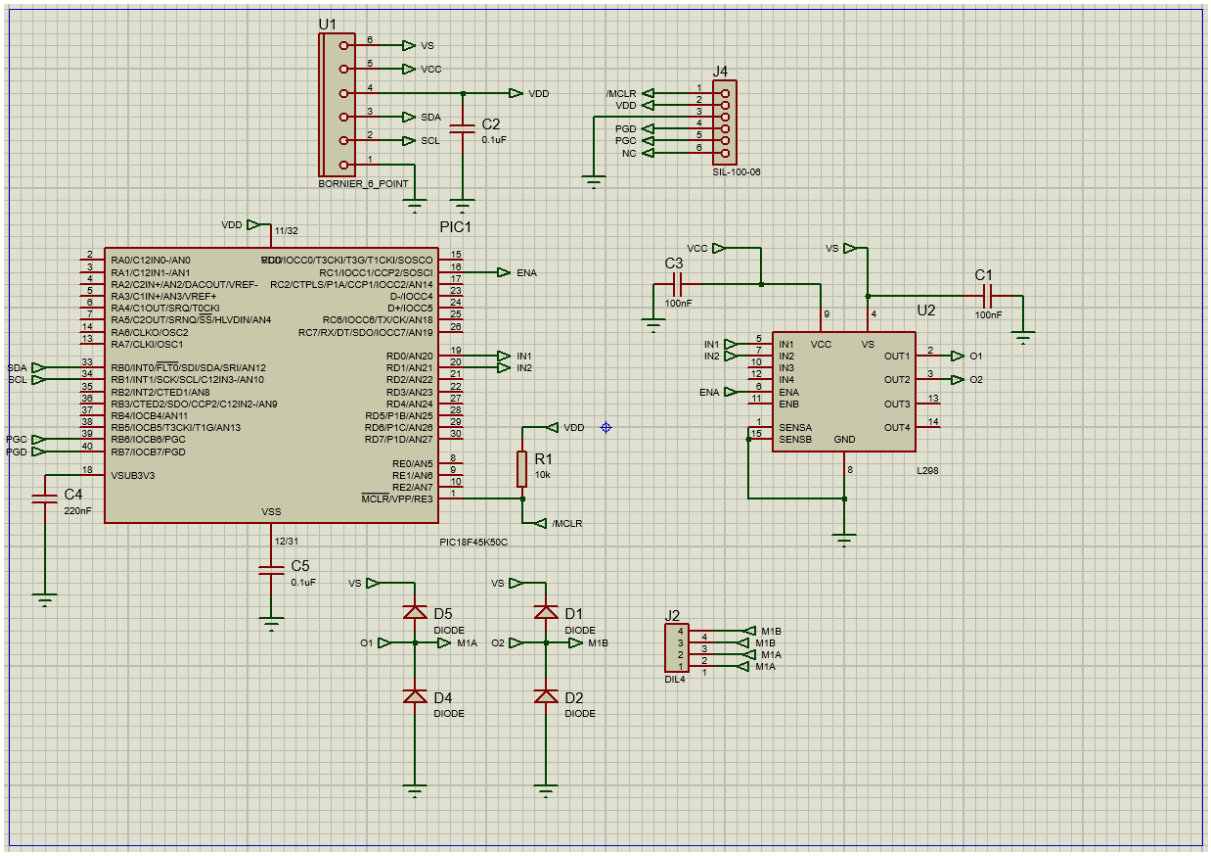

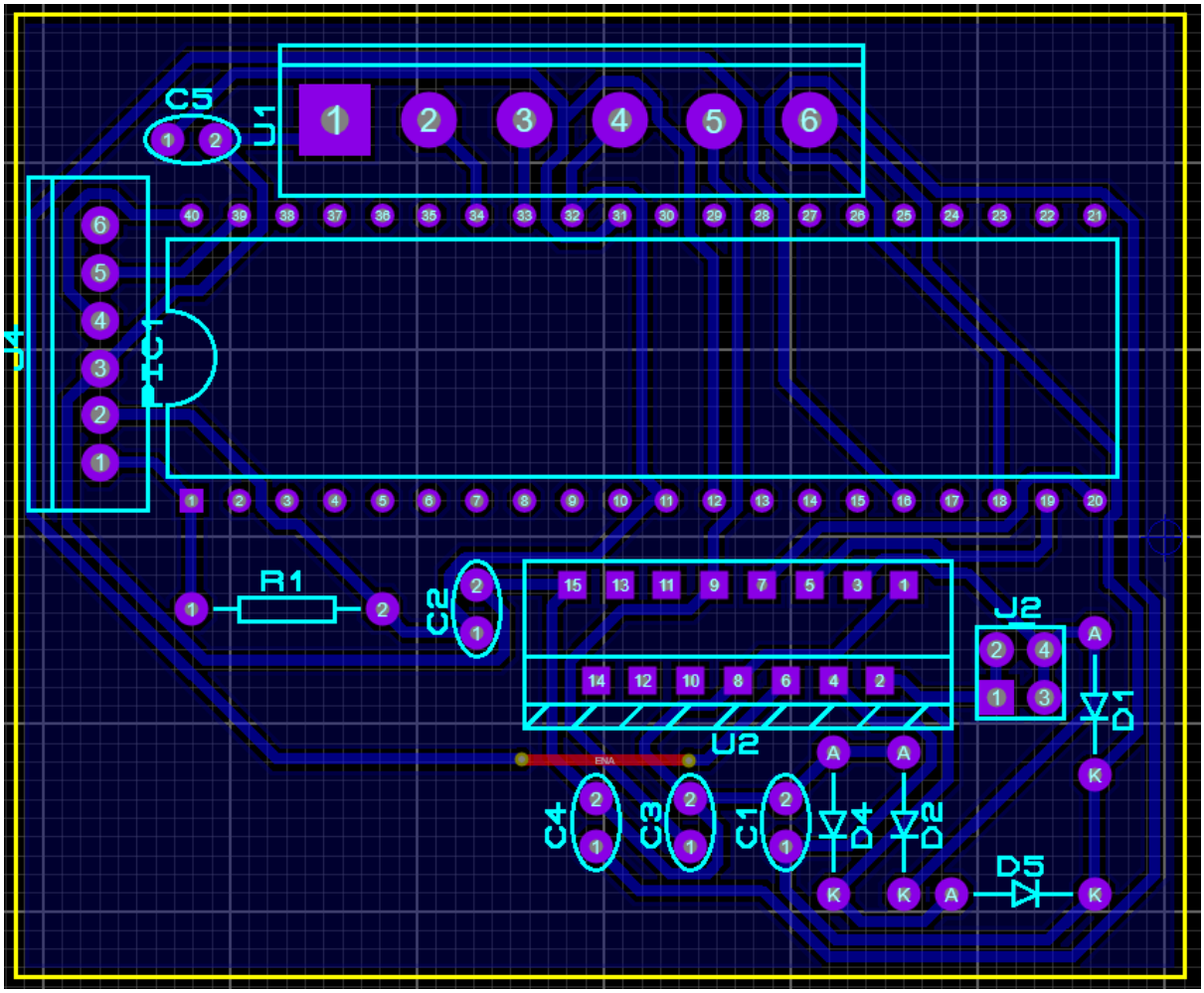
C5
J1
J4
C1
R1
C2
U2
J2
D1
ENA
C4
C3
C1
D4
D2
D5
A
K